Հիմքի կտրվածք 1-1 Մ1:20

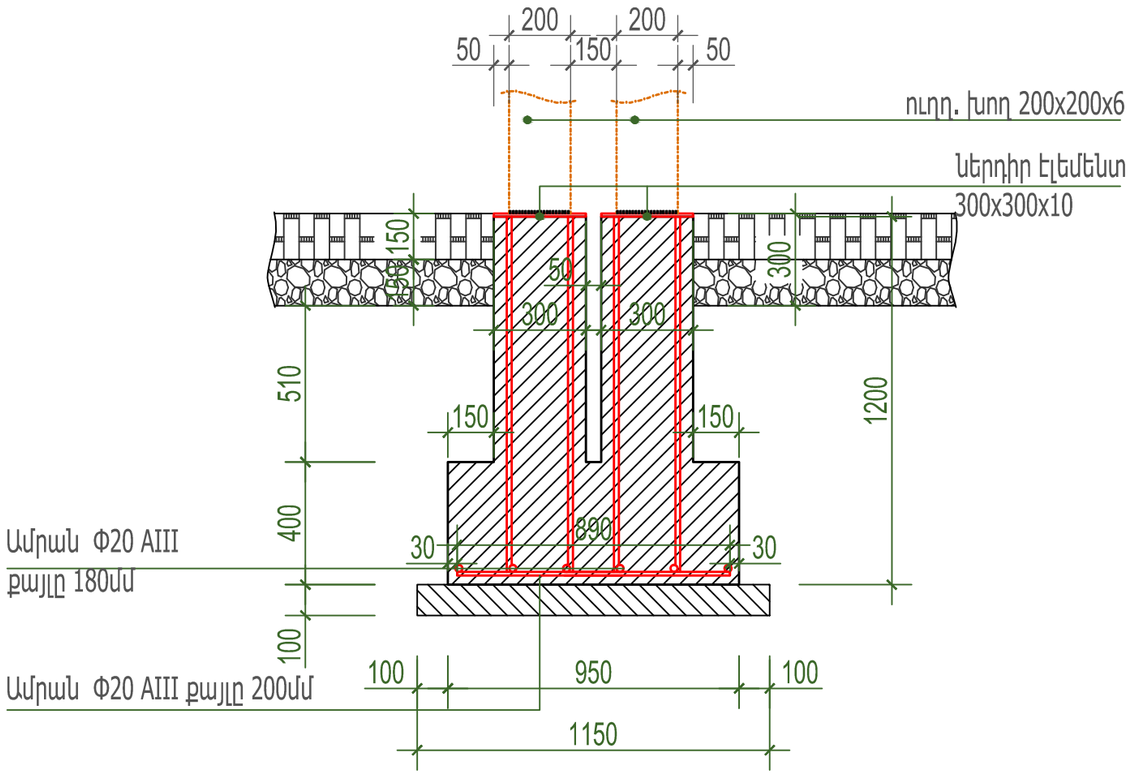

Հիմքի կտրվածք 2-2 Մ1:20

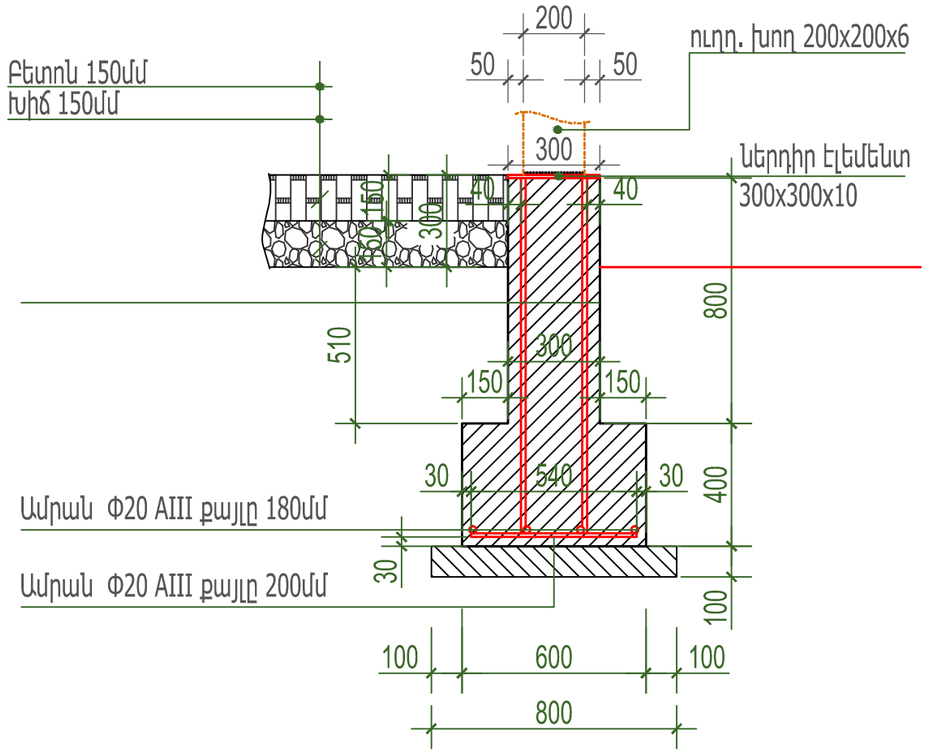

Չափ.մ.	Մաս.թ.	Թերթեր	Փաստ.	Ստորագր.	Ամսաթիվ	Պատվիրատու՝ Երևանի քաղաքապետարան /N ԵՔ-ԲԸՀԱԾՁԲ-16/1			
Ն.Գ.Ճ.		Հ. Հովսեփյան			Երևանի կենդանաբանական այգու Կենդանիների նոր կարանտինի նախագիծ		Էտապ	Թերթ	Թերթեր
Ճարտարապետ		Ա. Օբազյան					ՃՇ	13	
					Հիմքի կտրվածք 1-1 Մ1:20 Հիմքի կտրվածք 2-2 Մ1:20		<<Սուֆետ>> ՍՊԸ		

B:\work\Surfet loao\Surfet list.lsp